PROFILO 1010 ALLUMINIO LUNGHEZZA 1000MM

Codice: 14721-L10

Profilo 1010 alluminio

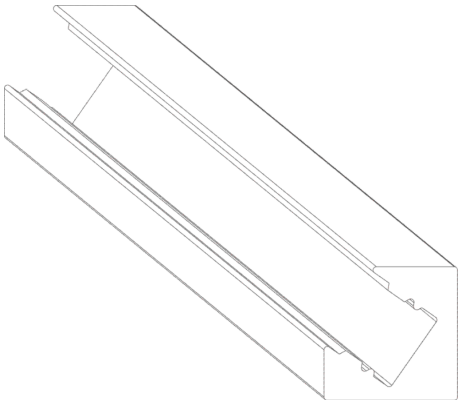

Specifiche generali

Prodotto	**Profilo**
Installazione	**Angolare**

Specifiche fisiche

Materiale corpo	**Alluminio**
Finitura corpo	**Anodizzato**
Colore corpo	**Alluminio**

Specifiche illuminotecniche

N° alloggiamenti sorgenti luminose	**1**

Dimensioni e peso

Lunghezza (mm)	**1000**
Larghezza (mm)	**10**
Altezza / Spessore (mm)	**10**

Elcom Srl
Via Ugo la Malfa, 5 - 25030 Castel Mella (Brescia)
Tel. +39 030 6830559 - info@elcomsrl.net - **www.elcomledcomponents.com**